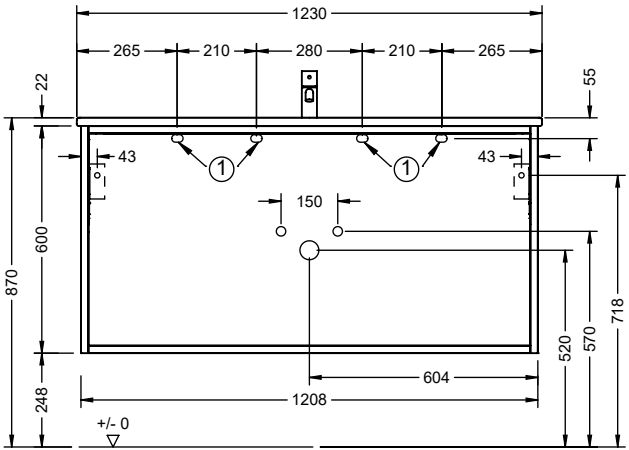
1230
265
210
280
210
265
22
55
43
43
1
1
150
870
600
248
520
570
718
604
1208
+/- 0

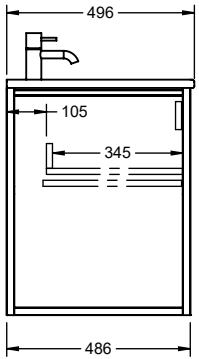
496
105
345
486

SGUJ123